高校男子ダブルス

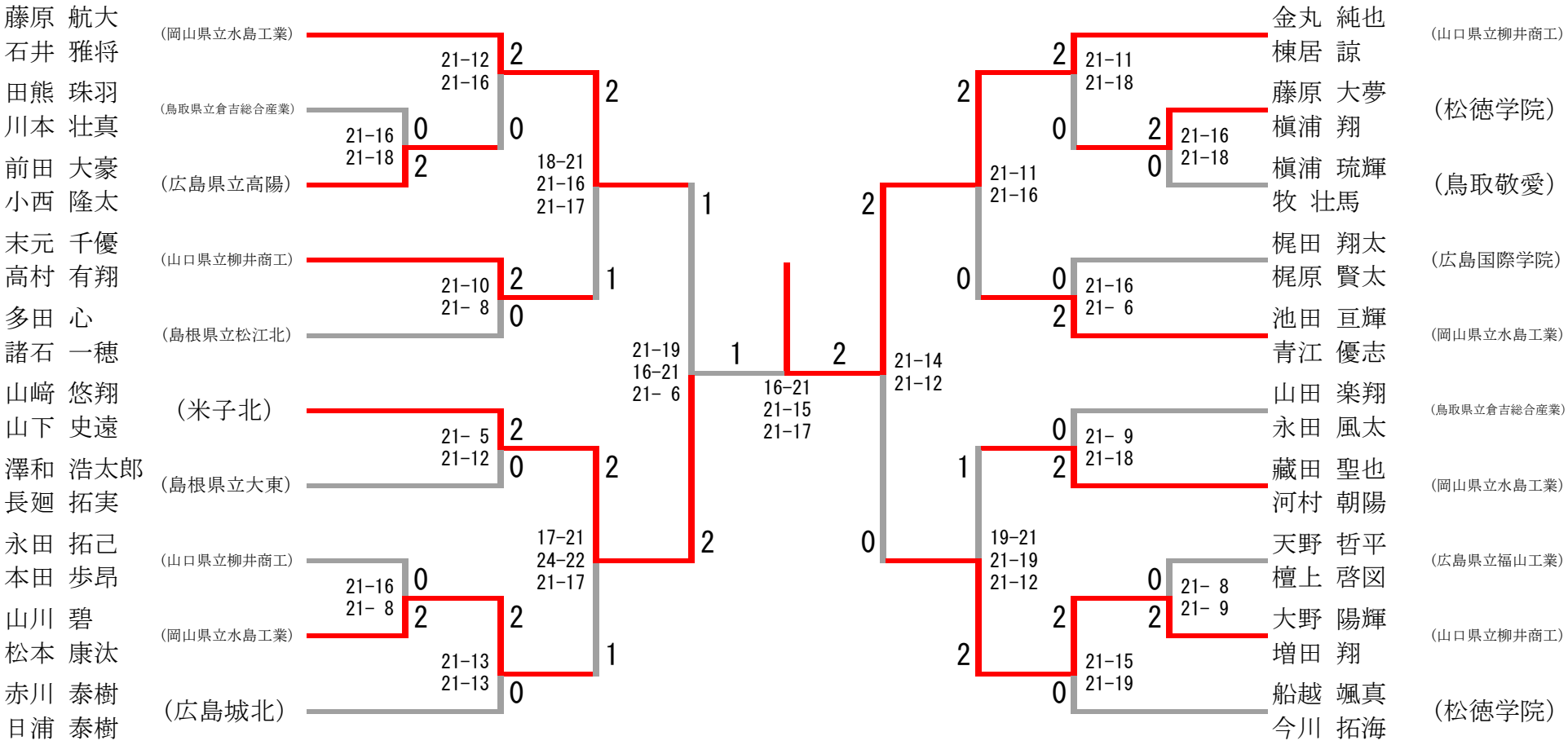
藤原 航大
石井 雅将
（岡山県立水島工業）
21-12
21-16
2
田熊 珠羽
川本 壮真
（鳥取県立倉吉総合産業）
21-16
21-18
0
2
0
前田 大豪
小西 隆太
（広島県立高陽）
18-21
21-16
21-17
2
末元 千優
高村 有翔
（山口県立柳井商工）
21-10
21- 8
2
0
1
多田 心
諸石 一穂
（島根県立松江北）
21-19
16-21
21- 6
1
1
2
16-21
21-15
21-17
2
山﨑 悠翔
山下 史遠
（米子北）
21- 5
21-12
2
0
澤和 浩太郎
長廻 拓実
（島根県立大東）
2
17-21
24-22
21-17
永田 拓己
本田 歩昂
（山口県立柳井商工）
21-16
21- 8
0
2
山川 碧
松本 康汰
（岡山県立水島工業）
21-13
21-13
2
0
1
赤川 泰樹
日浦 泰樹
（広島城北）
2
21-14
21-12
0
金丸 純也
棟居 諒
（山口県立柳井商工）
2
21-11
21-18
藤原 大夢
槇浦 翔
（松徳学院）
2
0
21-11
21-16
2
21-16
21-18
槇浦 琉輝
牧 壮馬
（鳥取敬愛）
0
梶田 翔太
梶原 賢太
（広島国際学院）
0
21-16
21- 6
0
2
池田 亘輝
青江 優志
（岡山県立水島工業）
山田 楽翔
永田 風太
（鳥取県立倉吉総合産業）
0
21- 9
21-18
1
2
藏田 聖也
河村 朝陽
（岡山県立水島工業）
天野 哲平
檀上 啓図
（広島県立福山工業）
0
21- 8
21- 9
2
2
大野 陽輝
増田 翔
（山口県立柳井商工）
19-21
21-19
21-12
2
21-15
21-19
0
船越 颯真
今川 拓海
（松徳学院）